vehículo : C4 PICASSO (B58)		**número de VIN : VF7UARHJH45291431 / OPR : 11439**	
dominio	**10 grupo motopropulsor117551**	**función**	**inyección / precalentamiento DW10BTED4 FAP (RHR)**
componente :			

principio

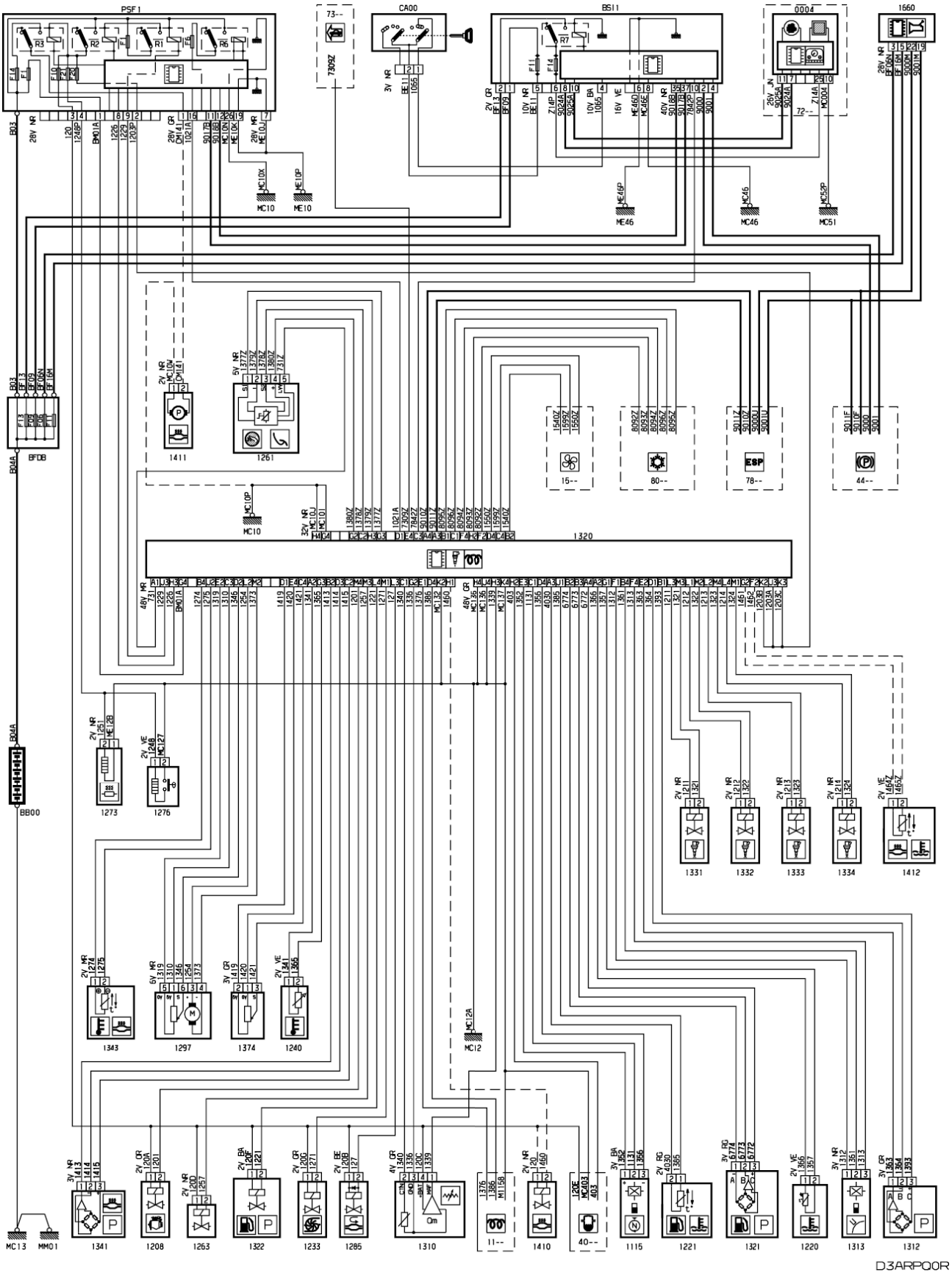

cableado

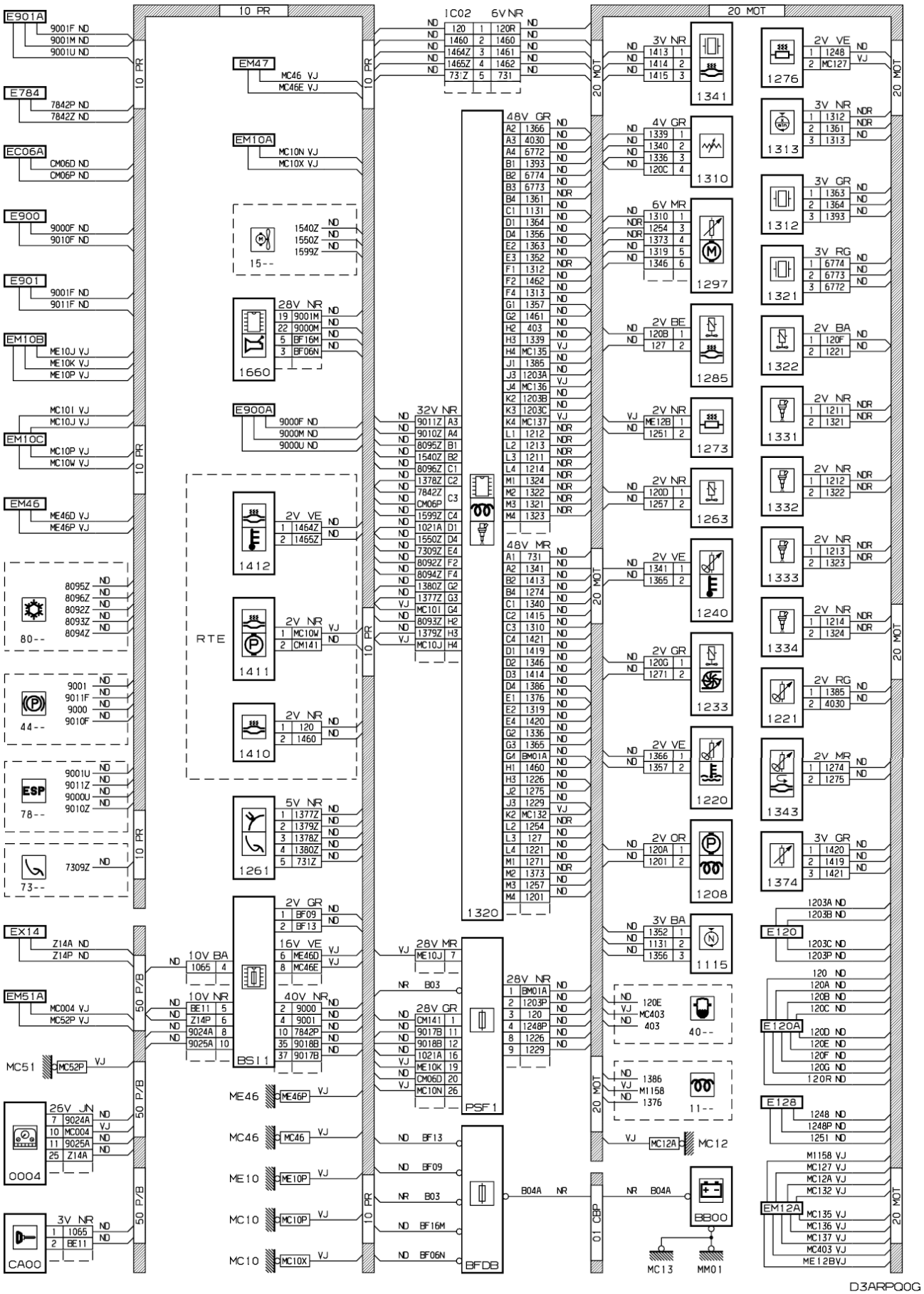

implantación

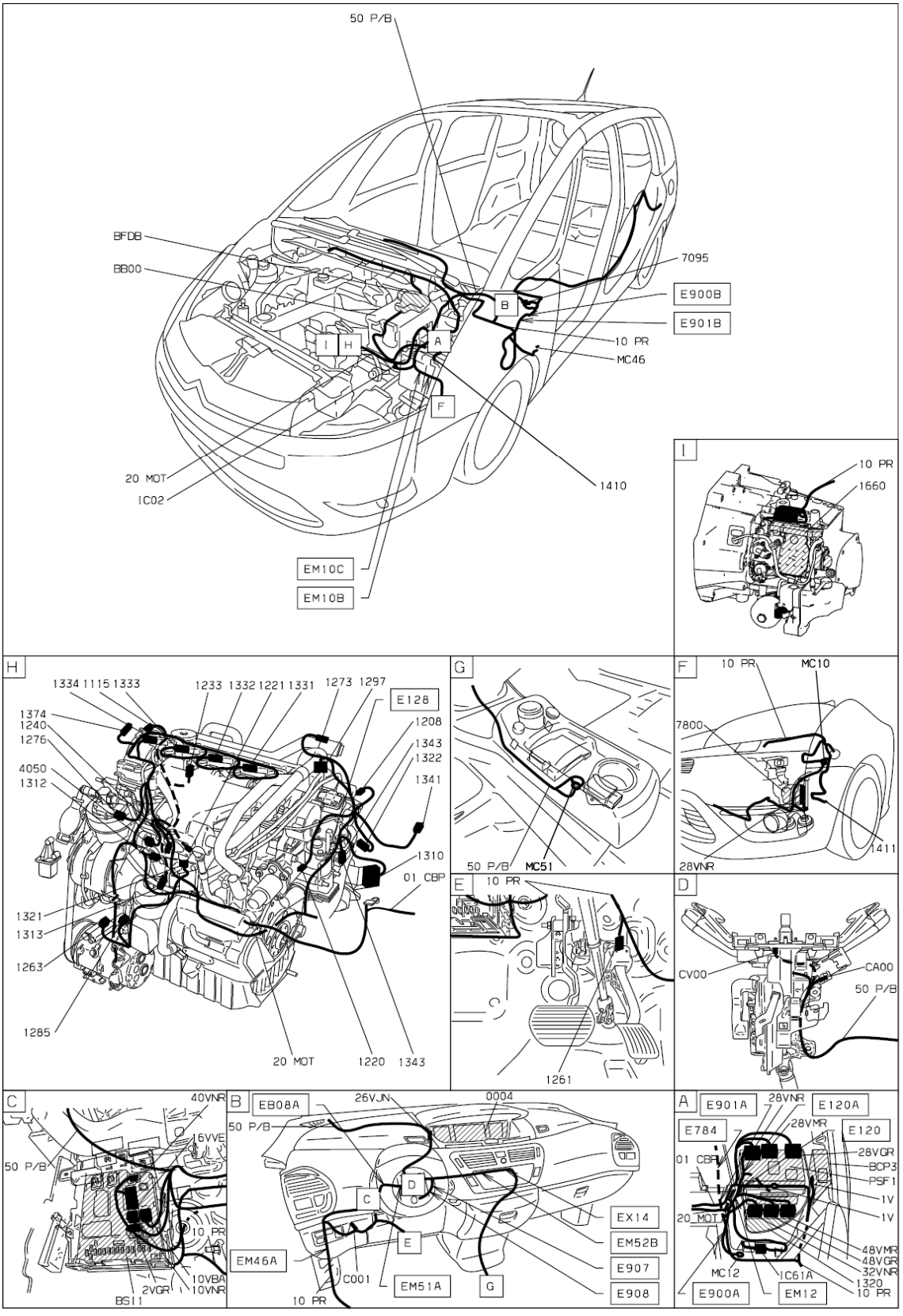
50 P/B
BFDB
BB00
7095
E900B
E901B
10 PR
MC46
B
A
I
H
F
20 MOT
1C02
1410
EM10C
EM10B
I
10 PR
1660
H
1334 1115 1333
1233 1332 1221 1331
1273 1297
E128
1374
1240
1276
4050
1312
1208
1343
1322
1341
1310
01 CBP
1321
1313
1263
1285
20 MOT
1220
1343
G
50 P/B
MC51
F
10 PR
MC10
7800
1411
28VNR
E
10 PR
1261
D
CV00
CA00
50 P/B
C
40VNR
16VVE
50 P/B
10 PR
10VBA
2VGR
10VNR
BS11
B
EB08A
26VJN
0004
50 P/B
C
D
EX14
EM52B
E907
E908
E
EM46A
C001
EM51A
G
10 PR
A
E901A
28VNR
E120A
E784
28VMR
E120
01 CBP
28VGR
BCP3
PSF1
1V
1V
20 MOT
48VMR
48VGR
32VNR
1320
10 PR
MC12
1C61A
E900A
EM12

D3ARP001